Member of GHM GROUP

HD2011NMT

Stazione di monitoraggio del rumore con controllo remoto

Per installazioni non presidiate di medio-breve periodo o permanenti

Stazione di Monitoraggio Rumore

HD2011NMT

HD2011NMT è stata sviluppata per essere parte di una rete di terminali per il monitoraggio del rumore o come singola unità indipendente. Ogni stazione HD2011NMT è in grado di lavorare non presidiata in installazioni permanenti, semi-permanenti o portatili (a seconda della versione). Ogni unità o l'intera rete, possono essere controllati o completamente gestiti in remoto attraverso il nuovo software applicativo NS4 "Monitor". I dati di rumore e meteorologici possono essere automaticamente acquisiti, registrati, visualizzati e trasmessi a distanza.

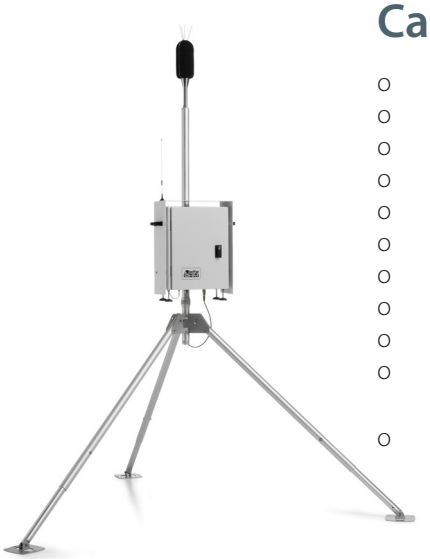

Campi di Applicazione

- Monitoraggio del rumore ambientale
- Monitoraggio dei cantieri
- Monitoraggio negli ambienti di lavoro
- Rumore industriale
- Rumore infrastrutture di trasporto
- Mappature acustiche strategiche
- Verifica barriere antirumore
- City noise
- Rumore aeroportuale
- Analisi di breve/media durata per consulenze su attività rumorose
- Monitoraggio combinato rumore/meteo

Vantaggi / Benefici

Risparmia tempo

- Semplice installazione e messa in funzione
- Gestione e controllo completo del sistema e dei dati dall'ufficio
- Possibilità di condivisione della gestione e dei dati di reti di monitoraggio multi-stazione e multi-client tra controllori, tecnici e capi-commessa ed eventuale condivisione dei dati con il pubblico
- Archiviazione automatica dei dati in server FTP remoto (server Delta Ohm oppure server dell'utente)

Misure accurate ed affidabili

- Misure in classe 1 con strumenti omologati IEC 61672
- Analisi di spettro in tempo reale secondo IEC 61260
- Acquisizioni continue o schedulate
- Calibrazione elettrica automatica per un controllo periodico semplificato del sistema
- Acquisizioni veloci delle time histories fino a 1/32s

Sempre sotto controllo

- Funzioni di trigger ed allarme avanzate sugli eventi sonori e sui dati meteo
- Allarmi locali (attivazione di relais) basati sul superamento di soglie di rumore e/o dati meteo impostabili dall'utente
- Notifiche di stato automatiche via email: capacità batteria residua, spazio di memorizzazione, deviazione calibrazione, trigger ed allarmi
- Capacità di data streaming multi-parametrico in tempo reale

Member of GHM GROUP

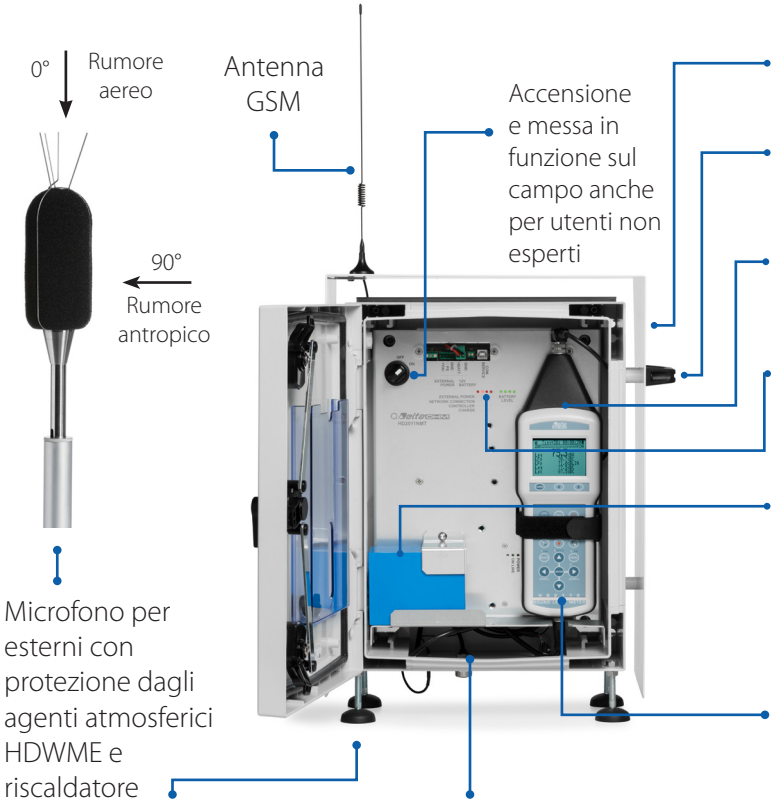

Version	**Versione box**	**Versione valigia**
Monitoraggio	**Medio-lungo termine**	**Breve termine**
Classe di precisione	cl.1 or cl.2* (IEC61672)	
Parametri	Leq, Lp, LN, Lpk	
Analisi di spettro	1/3 oct. fino a 20KHz*	
Analisi statistica	Livelli percentili e/o analisi statistica completa	
Intervallo di acquisizione	da 1/32s* fino a 1h	
Calibrazione automatica	CIC 104dB 1KHz	
Localizzazione	Modulo GPS *	
Comunicazione	3G/GPRS TCP/IP	
Memorizzazione	Su server FTP: Delta Ohm o server proprietario	
Grado di protezione	IP 65	IP 67
Allarmi su soglia	e-mail + real time	e-mail
Alimentazione*	Batterie, rete o pannello solare	Batterie o rete
Autonomia a batterie	48h o 7 giorni	
Autonomia con pannello solare	Fino a 10 giorni in mancanza di insolazione	n/a
Dimensioni	500x420x210 mm	550x420x260 mm (tipo trolley)
Software di gestione	NS4 "monitor"	
Software di analisi	NS2A e NS5	
Palo/tripode per microfono	Altezza fino a 4mt	

Versione box

Versione valigia

*a seconda del modello di fonometro installato e/o opzioni acquistate
**per compatibilità con altri modelli contattare Delta Ohm

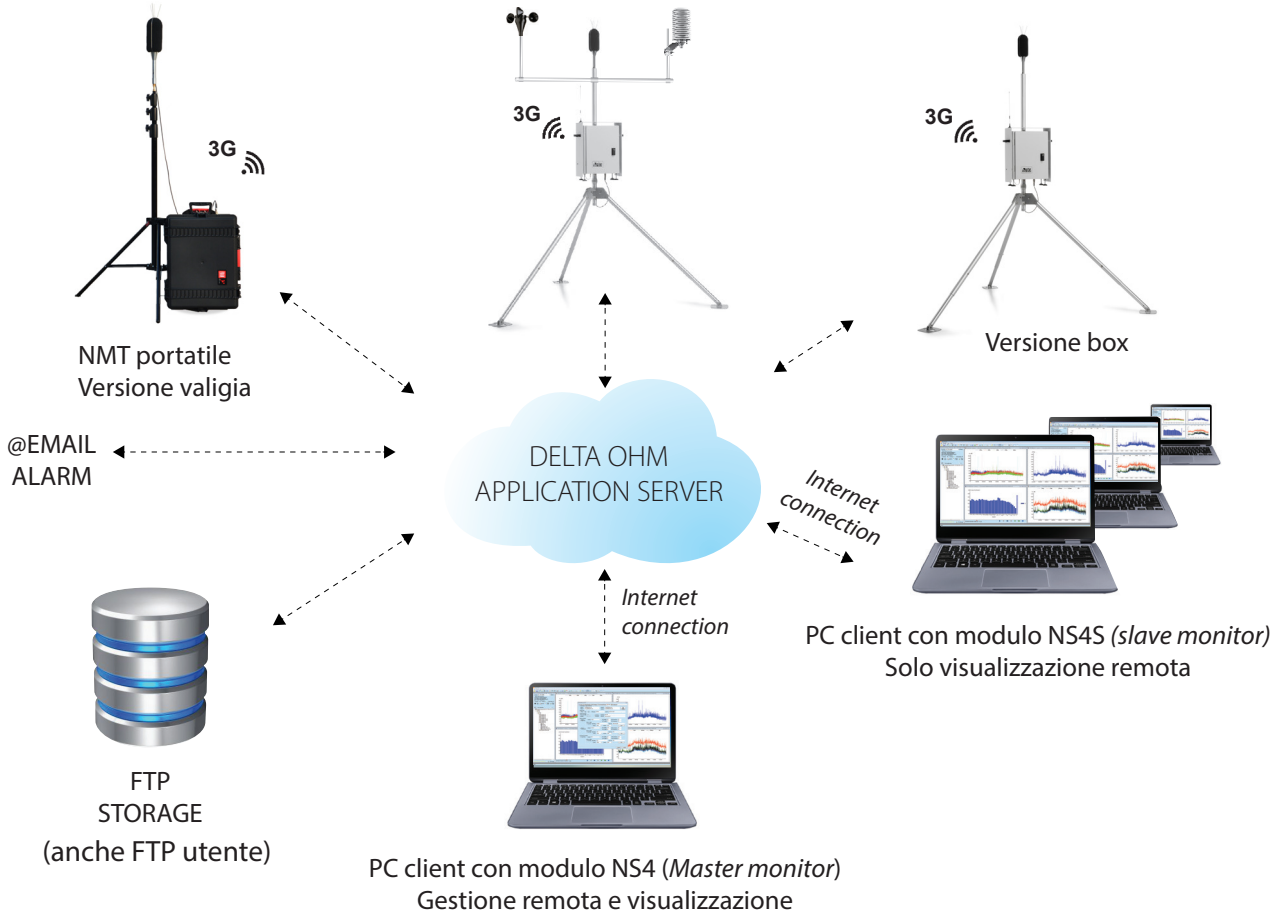

Software applicativo

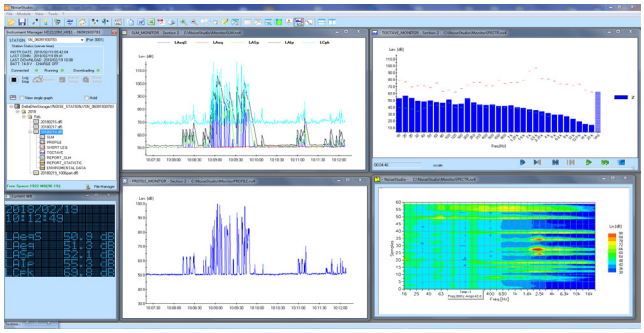

NS4 "Monitor" acquisizione e visualizzazione in tempo reale

*a seconda del modello di fonometro installato e/o opzioni acquistate

- Per ogni stazione della rete è disponibile un pannello di controllo indipendente che fornisce informazioni di stato: carica delle batterie, spazio libero di archiviazione, modalità di logging ed orario locale della stazione
- Fino a 12 parametri a banda larga + spettri 1/3oct. + statistica*
- Ponderazioni di frequenza e costanti di tempo parallele
- Datalogging con periodi di integrazione anche differenziati a partire da 1/32s* fino a 1h (time history short, time history, rapporti)
- Intervalli di logging in modalità continuo, singolo o ripetuto (SCHEDULER)
- Semplice setup remoto della stazione – accesso ai dati rapido e affidabile
- Allarmi automatici via email e/o funzioni di monitor real time per identificazione eventi
- Accesso ai dati e alle impostazioni da qualsiasi luogo
- Calibrazione remota configurabile
- Setup della stazione personalizzabile